TRUPER expert CÓDIGO: **100143** CLAVE: **PAR-212**

Prensa de ajuste rápido 12" uso rudo, cuerpo nylon, EXPERT

- Capacidad de presión de 165 kg para sujetar, ensamblar y unir piezas de diferentes materiales y espesores
- Cuerpo de nylon para alta resistencia, con palanca de ajuste y gatillo de liberación rápida
- Mordazas reversibles para separar, con protectores removibles que evitan dañar la pieza de trabajo

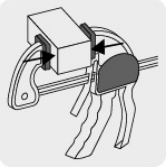

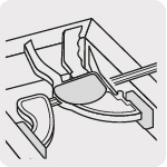

Especificaciones técnicas	
Apertura máxima	**12" (30 cm)**
Capacidad de presión	**165 kg**
Profundidad de garganta	**3" (75 mm)**
Largo	**20" (50 cm)**
Peso	**705 g**

Datos de empaque	
Empaque individual: tarjeta	
Empaque logístico	**Cantidad**
Inner	**2**
Máster	**24**
Pallet	**288**

Certificaciones y garantías

10 AÑOS DE GARANTÍA

Producto fabricado en China bajo las estrictas especificaciones de Truper®

Los productos ilustrados y la información pueden cambiar sin previo aviso, como resultado de nuestros procesos de mejora continua.
Prohibida su reproducción o divulgación total o parcial así como su uso o aprovechamiento sin autorización escrita de Truper, S.A. de C.V.

© 2026 TRUPER, S.A. DE C.V. TODOS LOS DERECHOS RESERVADOS.

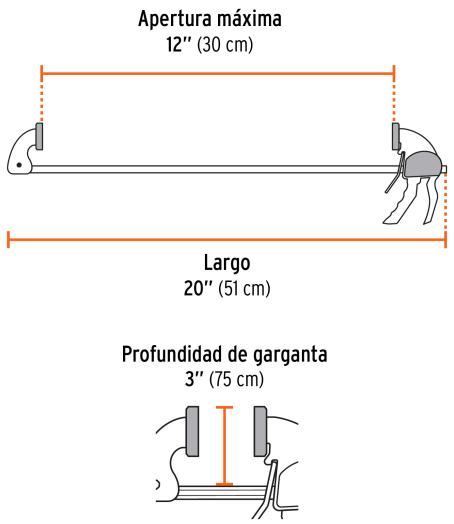

Mordazas reversibles

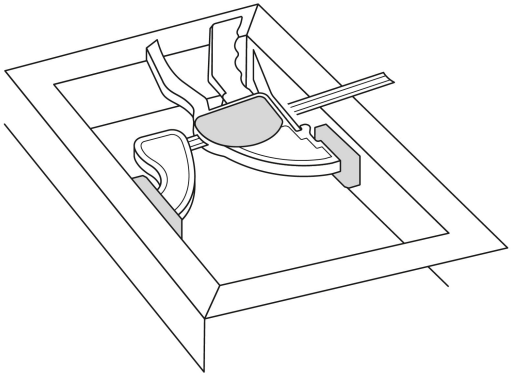

Los productos ilustrados y la información pueden cambiar sin previo aviso, como resultado de nuestros procesos de mejora continua.
Prohibida su reproducción o divulgación total o parcial así como su uso o aprovechamiento sin autorización escrita de Truper, S.A. de C.V.

© 2026 TRUPER, S.A. DE C.V. TODOS LOS DERECHOS RESERVADOS.