TRUPER CÓDIGO: **100388** CLAVE: **BOAC-1/2A**

Bomba centrífuga para agua, 1/2 HP, TRUPER

- Ofrece mayor caudal. Se utiliza cuando se requiere bombear mayor volumen de agua
- Recomendada para bombear agua limpia (sin partículas abrasivas)
- Ideal para llevar el agua de la cisterna al tinaco

CURVA DE RENDIMIENTO

Para una mejor selección de acuerdo a sus necesidades compare el rendimiento entre altura y flujo que brinda cada uno de los modelos.

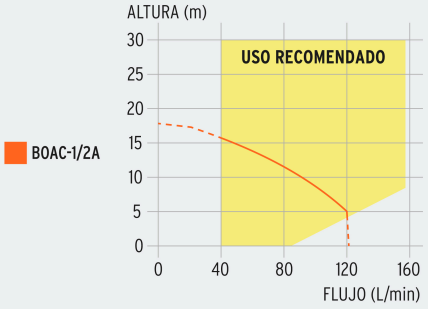

HECHO EN MÉXICO

1/2 HP
Potencia

120 L/min
Flujo máximo

18 m
Altura máxima

Datos de empaque

Empaque individual: Caja	
Empaque logístico	**Cantidad**
Inner	**1**
Pallet	**96**

Certificaciones y garantías

2 AÑOS DE GARANTÍA

NOM · ANCE

- Cumple la norma: NOM-003-SCFI

Fabricado en México bajo las estrictas especificaciones de GRUPO TRUPER

Especificaciones técnicas

Potencia	**1/2 HP**
Flujo máximo	**120 L/min**
Altura máxima	**18 m**
Material del embobinado de motor	**Aluminio**
Material del impulsor	**Nylon**
Profundidad máxima de succión	**8 m**
Ciclo de trabajo	**Continuo**
Tensión / Frecuencia	**115 V / 60 Hz**
Temperatura máxima del líquido	**40° C**
Consumo	**6.6 A**
Velocidad	**3,450 rpm**
Grado de protección	**IPX4**
Material del cuerpo robusto	**Hierro fundido**
Diámetro de Entrada / Salida	**1 1/4" NPT / 1" NPT**
Clavija	**No**
Dimensiones (Base x Alto x Fondo)	**16 x 21 x 30 cm**
Peso	**11 kg**

Los productos ilustrados y la información pueden cambiar sin previo aviso, como resultado de nuestros procesos de mejora continua.

Prohibida su reproducción o divulgación total o parcial así como su uso o aprovechamiento sin autorización escrita de Truper, S.A. de C.V.

© 2026 TRUPER, S.A. DE C.V. TODOS LOS DERECHOS RESERVADOS.

Cebado de la bomba

Instala en la salida de la bomba una conexión "Y" con tapón (del mismo diámetro que la tubería) y agrega agua hasta llenar la unidad de bombeo, antes de encender la bomba por primera vez, si no se ha usado por un periodo prolongado o cuando haya entrado aire al sistema.

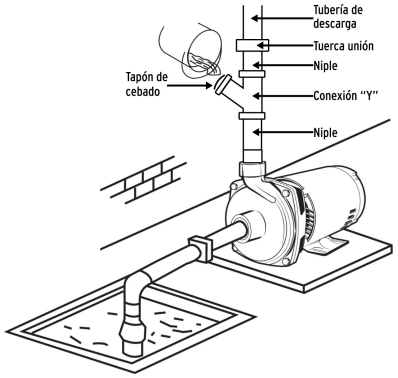

Recomendaciones

- Instalar las bombas en lugares cubiertos.
- Secos y bien ventilados.
- En ambientes cuya temperatura no sobrepase los 40º C.
- Llenar por completo la bomba con agua limpia antes de encender por primera vez.
- Colocar las bombas en posición horizontal en lugares planos y sujetarlas con tornillos.

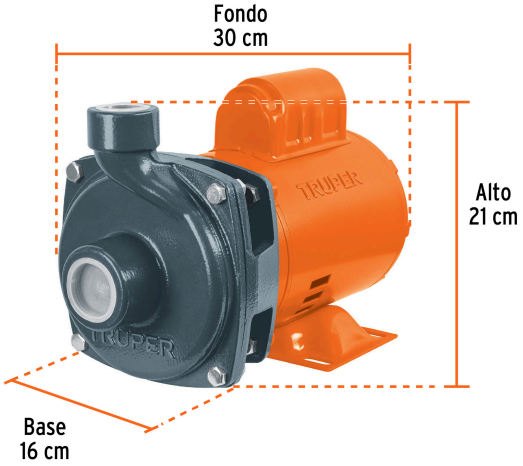

Los productos ilustrados y la información pueden cambiar sin previo aviso, como resultado de nuestros procesos de mejora continua.
Prohibida su reproducción o divulgación total o parcial así como su uso o aprovechamiento sin autorización escrita de Truper, S.A. de C.V.

© 2026 TRUPER, S.A. DE C.V. TODOS LOS DERECHOS RESERVADOS.