CÓDIGO: **101100** CLAVE: **RASP-3**

Raspador de acero inoxidable con cuchillas de 1-1/2", TRUPER

- Cuchilla de acero SK5, 2X más durable
- Cuerpo de acero
- Cuchilla retráctil con seguro de mayor fijación que evita el deslizamiento
- Elimina pegamento, pintura, silicón y cemento de superficies lisas como vidrio, azulejo, paredes y metal

Certificaciones y garantías

10 AÑOS DE GARANTÍA

Especificaciones

Ancho de navaja	1 1/2" (4 cm)
Largo del cuerpo	3 3/4" (9 cm)
Empaque individual	Blíster
Inner	6
Máster	36
Pallet	4320

País de origen

Fabricado en China bajo las estrictas especificaciones de GRUPO TRUPER

Incluye

5 Cuchillas de acero SK5

© 2026 TRUPER, S.A. DE C.V. TODOS LOS DERECHOS RESERVADOS.
Los productos ilustrados y la información pueden cambiar sin previo aviso, como resultado de nuestros procesos de mejora continua.
Prohibida su reproducción o divulgación total o parcial así como su uso o aprovechamiento sin autorización escrita de Truper, S.A. de C.V.

Refacciones

Código	Clave	Descripción
16952	REP-SCRAPER	Blíster con 5 cuchillas de repuesto para RASP-3,2,1 y NC-10

Imágenes complementarias

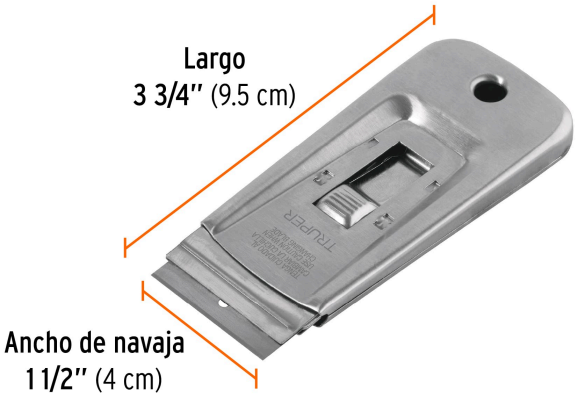

© 2026 TRUPER, S.A. DE C.V. TODOS LOS DERECHOS RESERVADOS.
Los productos ilustrados y la información pueden cambiar sin previo aviso, como resultado de nuestros procesos de mejora continua.
Prohibida su reproducción o divulgación total o parcial así como su uso o aprovechamiento sin autorización escrita de Truper, S.A. de C.V.