CÓDIGO: **101810** CLAVE: **RGL-15B**

Regla 15 cm de acero inoxidable de bolsillo, TRUPER

- Graduación (sistema metrico y standard) por ambos lados en bajo relieve con tinta negra para mejor visibilidad
- Tabla de conversiones en el reverso
- Clip para bolsillo ajustable para medir profundidad

Certificaciones y garantías

10 AÑOS DE GARANTÍA

Especificaciones

Largo	6" (15 cm)
Ancho	15/32" (12 mm)
Espesor	0.5 mm
Empaque individual	Granel
Inner	12
Máster	72
Pallet	11520

País de origen

Fabricado en China bajo las estrictas especificaciones de GRUPO TRUPER

© 2026 TRUPER, S.A. DE C.V. TODOS LOS DERECHOS RESERVADOS.
Los productos ilustrados y la información pueden cambiar sin previo aviso, como resultado de nuestros procesos de mejora continua.
Prohibida su reproducción o divulgación total o parcial así como su uso o aprovechamiento sin autorización escrita de Truper, S.A. de C.V.

Imágenes complementarias

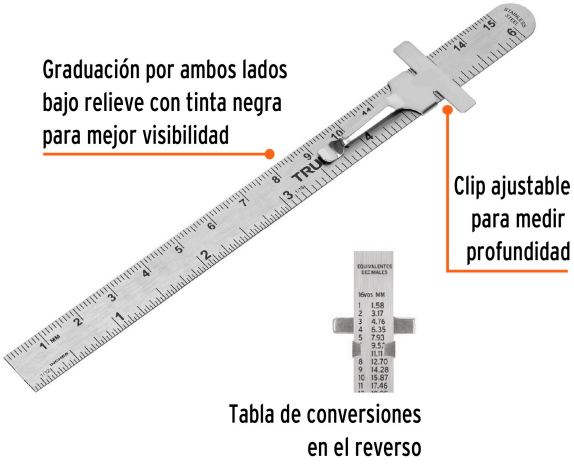

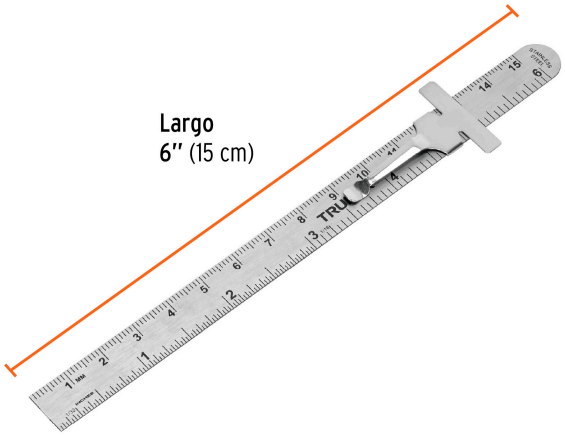

© 2026 TRUPER, S.A. DE C.V. TODOS LOS DERECHOS RESERVADOS.
Los productos ilustrados y la información pueden cambiar sin previo aviso, como resultado de nuestros procesos de mejora continua.
Prohibida su reproducción o divulgación total o parcial así como su uso o aprovechamiento sin autorización escrita de Truper, S.A. de C.V.

Imágenes complementarias

EMPAQUE INDIVIDUAL

Peso: 0.02 kg (0 lb)

EMPAQUE INNER

Contiene: 12 piezas

Peso: 0.28 kg (0.6 lb)

EMPAQUE MÁSTER

Contiene: 6 inner (72 piezas)

Peso: 1.8 kg (4 lb)

© 2026 TRUPER, S.A. DE C.V. TODOS LOS DERECHOS RESERVADOS.
Los productos ilustrados y la información pueden cambiar sin previo aviso, como resultado de nuestros procesos de mejora continua.
Prohibida su reproducción o divulgación total o parcial así como su uso o aprovechamiento sin autorización escrita de Truper, S.A. de C.V.