TRUPER CÓDIGO: **102311** CLAVE: **MOE-1A**

Motor eléctrico monofásico de 1 HP, alta velocidad, TRUPER

- Para ventiladores industriales, compresores, molinos y bandas transportadoras
- Motor de inducción tipo jaula de ardilla de uso continuo
- Doble voltaje de alimentación (115 / 230 V)

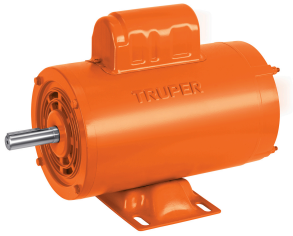

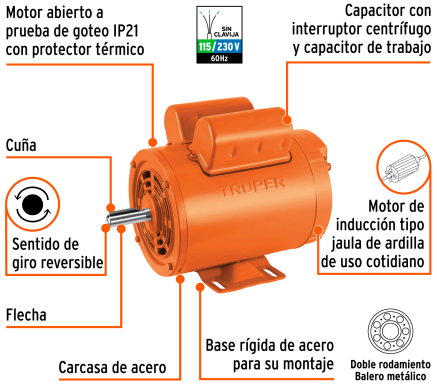

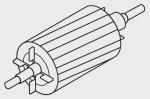

1 HP
Potencia

3,450 rpm
Velocidad

NEMA-56
Armazón

SIN CLAVIJA
115/230 V
60Hz

Datos de empaque

Empaque individual: Caja

Empaque logístico	Cantidad
Inner	**1**
Pallet	**60**

Certificaciones y garantías

1 AÑO DE GARANTÍA

NOM · ANCE

- Cumple la norma: NOM-014-ENER

Producto fabricado en China bajo las estrictas especificaciones de Truper

Especificaciones técnicas

Potencia	**1 HP**
Velocidad	**3,450 rpm**
Armazón	**NEMA-56**
Tensión / Frecuencia	**115 - 230 V / 60 Hz**
Consumo	**12.6 A / 6.3 A**
Ciclo de trabajo	**Servicio continuo**
Grado de protección	**IP21**
Polos	**2**
Temperatura ambiente máxima	**40 °C**
Diámetro de la flecha	**5/8"**
Cuña de motor (Largo x Alto)	**1-3/8" x 3/16"**
Factor de servicio	**1.15**
Clase de aislamiento	**Clase F**
Tipo de capacitor	**De arranque con interruptor centrífugo**
Tipo de motor	**Monofásico**
Dimensiones (Alto x Fondo x Base)	**21 x 16 x 29 cm**
Peso	**10 kg**

Los productos ilustrados y la información pueden cambiar sin previo aviso, como resultado de nuestros procesos de mejora continua.
Prohibida su reproducción o divulgación total o parcial así como su uso o aprovechamiento sin autorización escrita de Truper, S.A. de C.V.

© 2026 TRUPER, S.A. DE C.V. TODOS LOS DERECHOS RESERVADOS.

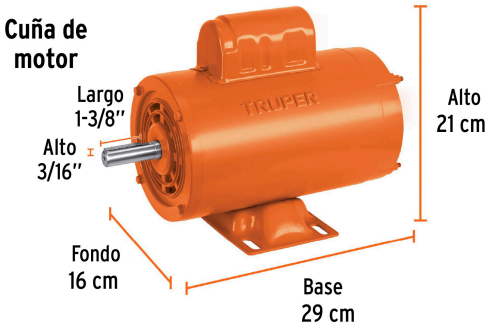

EMPAQUE INDIVIDUAL

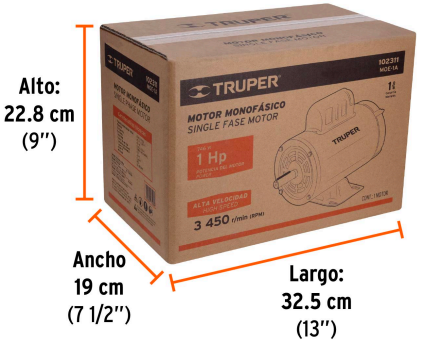

Peso: 10.32 kg (22.8 lb)

Los productos ilustrados y la información pueden cambiar sin previo aviso, como resultado de nuestros procesos de mejora continua.

Prohibida su reproducción o divulgación total o parcial así como su uso o aprovechamiento sin autorización escrita de Truper, S.A. de C.V.

© 2026 TRUPER, S.A. DE C.V. TODOS LOS DERECHOS RESERVADOS.