TRUPER CÓDIGO: **103201** CLAVE: **PRF-24**

Prensa rápida tipo "F" 24", mango de TPR, TRUPER

- Capacidad de presión de 270 kg para sujetar, ensamblar y unir piezas de diferentes materiales y espesores
- Mordazas de hierro nodular y barra de acero ranurada para una mejor sujeción
- Protectores plásticos removibles que evitan maltratar la pieza de trabajo

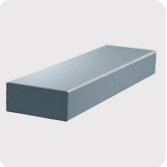

Especificaciones técnicas	
Capacidad de presión	**270 kg**
Apertura máxima	**24" (60 cm)**
Profundidad de garganta	**2-3/8" (60 mm)**
Largo	**27" (70 cm)**
Material de mordazas	**Hierro nodular**
Material de barra	**Acero**
Mango	**TPR antiderrapante**
Peso aproximado	**670 g**

Datos de empaque	
Empaque individual: etiqueta	
Empaque logístico	**Cantidad**
Inner	**2**
Máster	**16**
Pallet	**256**

Certificaciones y garantías

10 AÑOS DE GARANTÍA

Producto fabricado en China bajo las estrictas especificaciones de Truper®

Los productos ilustrados y la información pueden cambiar sin previo aviso, como resultado de nuestros procesos de mejora continua.
Prohibida su reproducción o divulgación total o parcial así como su uso o aprovechamiento sin autorización escrita de Truper, S.A. de C.V.

© 2026 TRUPER, S.A. DE C.V. TODOS LOS DERECHOS RESERVADOS.

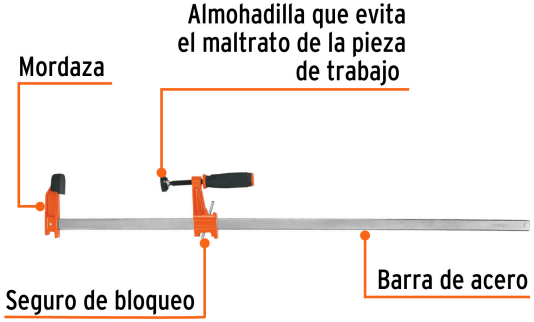

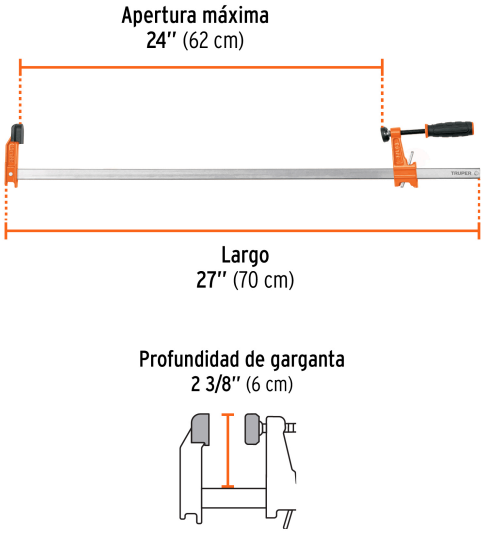

Los productos ilustrados y la información pueden cambiar sin previo aviso, como resultado de nuestros procesos de mejora continua.
Prohibida su reproducción o divulgación total o parcial así como su uso o aprovechamiento sin autorización escrita de Truper, S.A. de C.V.

© 2026 TRUPER, S.A. DE C.V. TODOS LOS DERECHOS RESERVADOS.