TRUPER CÓDIGO: **103236** CLAVE: **SINCO-10-3**

# Sierra de inglete 10" compuesta de 1900W, TRUPER

- Motor de 1,900 W con freno eléctrico que detiene 2X más rápido el disco contra las máquinas sin freno
- Mesa con topes de ángulos preestablecidos, prensa vertical de sujeción y luz LED para mejor iluminación del área de trabajo
- Cortes de inglete y biselado izquierdo para cortes especiales en aluminio y madera. Ideal para carpinteros, enmarcadores, aluministas y ebanistas

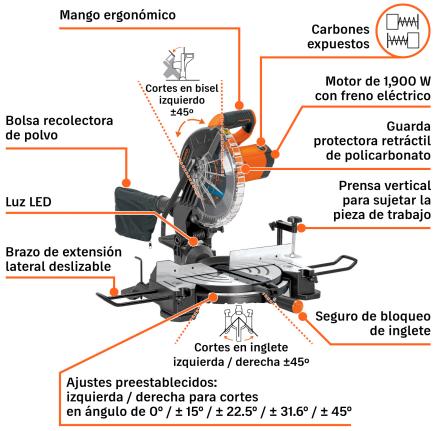


**1,900 W (2 ½ HP)**
Potencia

**140 × 70 mm B × A**
Capacidad de corte a 0º - 0º

**10" (25 cm)**
Diámetro del disco

**X2**
Incluye discos de sierra para madera y aluminio

## Especificaciones técnicas

| | |
|---|---|
| Potencia | **1,900 W (2-1/2 HP)** |
| Diámetro del disco | **10" (25 cm)** |
| Capacidad de corte a 0 - 0° (Base x Alto) | **140 x 70 mm** |
| Velocidad | **5,000 rpm** |
| Tensión / Frecuencia | **127 V / 60 Hz** |
| Consumo | **15 A** |
| Ángulos de corte para inglete | **0 a 45° (izquierdo / derecho)** |
| Ángulos de corte para biselado | **0 a 45° (izquierdo)** |
| Longitud del cable de alimentación | **2.9 m** |
| Eje | **5/8" (16 mm)** |
| Dimensiones (Ancho x Alto x Largo) | **45 x 52 x 49 cm** |
| Ciclo de trabajo a corriente nominal | **50 minutos de trabajo por 20 minutos de descanso. Máximo diario: 6 horas** |
| Peso de la sierra | **12 kg** |

## Datos de empaque

Empaque individual: caja

| Empaque logístico | Cantidad |
|---|---|
| **Inner** | **1** |
| **Pallet** | **12** |

## Certificaciones y garantías

1 AÑO DE GARANTÍA

Producto fabricado en China bajo las estrictas especificaciones de Truper

## Incluye

1 Disco para madera de 10" (40 dientes)

1 Disco para aluminio de 10" (80 dientes)

1 Bolsa recolectora de polvo

**Los productos ilustrados y la información pueden cambiar sin previo aviso, como resultado de nuestros procesos de mejora continua.**
Prohibida su reproducción o divulgación total o parcial así como su uso o aprovechamiento sin autorización escrita de Truper, S.A. de C.V.

© 2026 TRUPER, S.A. DE C.V. TODOS LOS DERECHOS RESERVADOS.

| Incluye |
|---|
| 2 Brazos de extensión deslizables |
| 1 Prensa |
| 1 Llave hexagonal con punta de cruz |
| 1 Candado |
| 2 Llaves para candado |
| 2 Carbones de repuesto |

## Refacciones y accesorios

### Refacciones y/o accesorios disponibles en catálogo (no incluidos)

| Código | Clave | Descripción |
|---|---|---|
| 18310 | ST-1080A | Disco sierra 10" para aluminio, 80 dientes centro 5/8" |
| 100105 | ST-1040EX | Disco sierra 10" para madera, 40 dientes centro 1", EXPERT |
| 103238 | INT-SINCO-10-3 | Interruptor de repuesto para SINCO-10-3, TRUPER |
| 103373 | CB-SINCO-10-3 | Bolsa con 2 carbones de repuesto para SINCO-10-3, TRUPER |

**Dientes biselado alterno**

Para cortes más rápidos en madera

**Dientes triple filo**

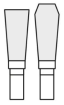

Para cortes limpios en aluminio

**Los productos ilustrados y la información pueden cambiar sin previo aviso, como resultado de nuestros procesos de mejora continua.**
Prohibida su reproducción o divulgación total o parcial así como su uso o aprovechamiento sin autorización escrita de Truper, S.A. de C.V.

© 2026 TRUPER, S.A. DE C.V. TODOS LOS DERECHOS RESERVADOS.

## Incluye

Discos de sierra para madera y aluminio, con dientes de carburo de tunsteno

Bolsa recolectora de polvo

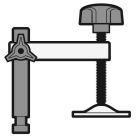

Prensa vertical

2 brazos de extensión

Llave hexagonal con punta philips

Cortes en bisel izquierdo 45º

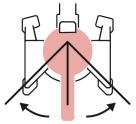

Cortes en inglete ± 45º

### Capacidades máximas de corte

Ángulo de inglete / ángulo de bisel

| | |
|---|---|
| 0º - 0º<br>140 mm x 70 mm | 0º - 45º<br>140 mm x 40 mm |
| 45º - 0º<br>95 mm x 70 mm | 45º - 45º<br>95 mm x 40 mm |

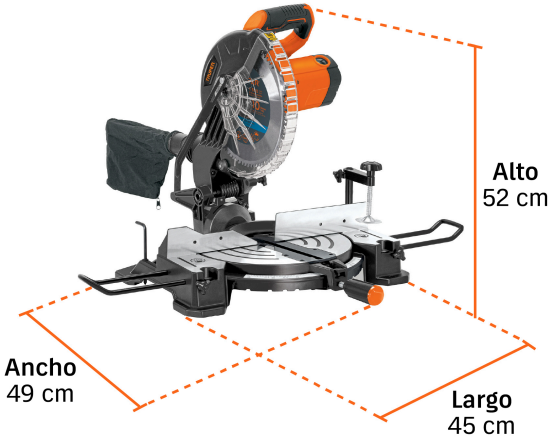

### EMPAQUE INDIVIDUAL

**Peso:** 14.64 kg (32.3 lb)

**Los productos ilustrados y la información pueden cambiar sin previo aviso, como resultado de nuestros procesos de mejora continua.**

Prohibida su reproducción o divulgación total o parcial así como su uso o aprovechamiento sin autorización escrita de Truper, S.A. de C.V.

© 2026 TRUPER, S.A. DE C.V. TODOS LOS DERECHOS RESERVADOS.