TRUPER CÓDIGO: **11004** CLAVE: **SICI-7-1/4A3**

Sierra circular 7-1/4", 1750W, TRUPER PRO

- Para corte en madera
- Motor montado sobre balero de bolas para mayor vida útil y mejor desempeño
- Zapata ligera de aluminio para mayor precisión de corte y mayor potencia

1,750 W
Potencia

7-1/4" (185 mm)
Diámetro máximo de sierra

5/8" (16 mm)
Eje

127 V / 60Hz

Especificaciones técnicas

Velocidad	**5,500 rpm**
Capacidad de corte a 45° | 90°	**1-11/16" (43 mm) | 2-7/16" (62 mm)**
Capacidad de biselado	**Hasta 45°**
Largo del cable de alimentación	**1.8 m**
Consumo	**13 A**
Ciclo de trabajo a corriente nominal	**30 minutos de trabajo por 15 minutos de descanso. Máximo diario: 3 horas**
Dimensiones (Largo x Alto)	**30 x 24 cm**
Carbones expuestos	**Sí**
Grado de protección	**IP20**
Peso	**4.1 kg**

Datos de empaque

Empaque individual: caja

Empaque logístico	Cantidad
Inner	**1**
Máster	**4**
Pallet	**48**

Certificaciones y garantías

3 AÑOS DE GARANTÍA

NOM · ANCE

- Cumple la norma: NOM-003-SCFI

Producto fabricado en China bajo las estrictas especificaciones de Truper

Incluye

1 Guía paralela

1 Llave hexagonal

1 Disco de 7-1/4" de 24 dientes de carburo de tungsteno

2 Carbones de repuesto

Los productos ilustrados y la información pueden cambiar sin previo aviso, como resultado de nuestros procesos de mejora continua.
Prohibida su reproducción o divulgación total o parcial así como su uso o aprovechamiento sin autorización escrita de Truper, S.A. de C.V.

© 2026 TRUPER, S.A. DE C.V. TODOS LOS DERECHOS RESERVADOS.

Refacciones y accesorios

Refacciones y/o accesorios disponibles en catálogo (no incluidos)

Código	Clave	Descripción
15029	CB-SC-7-1/4A3	Bolsa con 2 carbones de repuesto para SICI-7-1/4A3, TRUPER

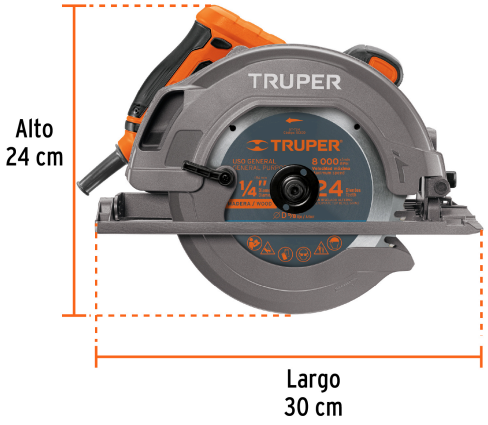

EMPAQUE INDIVIDUAL

Peso: 5 kg (11.02 lb)

EMPAQUE MASTER

Contiene: 4 piezas

Peso: 20.9 kg (46 lb)

Los productos ilustrados y la información pueden cambiar sin previo aviso, como resultado de nuestros procesos de mejora continua.

Prohibida su reproducción o divulgación total o parcial así como su uso o aprovechamiento sin autorización escrita de Truper, S.A. de C.V.

© 2026 TRUPER, S.A. DE C.V. TODOS LOS DERECHOS RESERVADOS.