TRUPER CÓDIGO: **11188** CLAVE: **TPN-876-2**

Rectificador neumático 1/4" recto, TRUPER

- Carcasa de aluminio pulido
- Herramienta multifuncional para pulidos, esmerilados, cortes y desbastes
- Sistema de bloqueo para cambio rápido de accesorios, reduciendo los tiempos de operación y ajuste

1/4"
Mordaza

22,000-25,000 rpm
Velocidad sin carga

2.5 CFM @ 90 psi
Consumo nominal

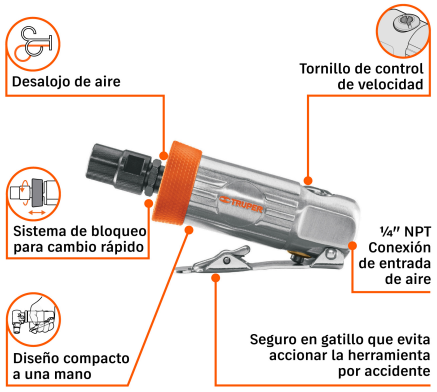

Datos de empaque

Empaque individual: caja

Empaque logístico	Cantidad
Inner	1
Máster	4
Pallet	1,080

Certificaciones y garantías

2 AÑOS DE GARANTÍA

Producto fabricado en China bajo las estrictas especificaciones de Truper

Especificaciones técnicas

Mordaza	**1/4"**
Diámetro máximo para accesorios	**17 mm**
Velocidad sin carga	**22,000 - 25,000 rpm**
Consumo nominal	**2.5 CFM @ 90 psi (6 bar)**
Conexión de entrada de aire	**1/4" NPT**
Diámetro interno de manguera	**3/8" (10 mm)**
Desalojo de aire	**Frontal**
Nivel de vibración	**< 2.5 m/s²**
Nivel de ruido	**92 dB**
Dimensiones (Alto x Largo)	**6 x 13 cm**
Ciclo de trabajo	**Continuo (lubricar constantemente)**
Peso	**0.35 kg**

Incluye

1 Llave de 17.5 mm (11/16")

Los productos ilustrados y la información pueden cambiar sin previo aviso, como resultado de nuestros procesos de mejora continua.
Prohibida su reproducción o divulgación total o parcial así como su uso o aprovechamiento sin autorización escrita de Truper, S.A. de C.V.

© 2026 TRUPER, S.A. DE C.V. TODOS LOS DERECHOS RESERVADOS.

Refacciones y accesorios

Refacciones y/o accesorios disponibles en catálogo (no incluidos)

Código	Clave	Descripción
19238	UNI-LL-1/4	Filtro y regulador de aire con módulo de lubricación, TRUPER

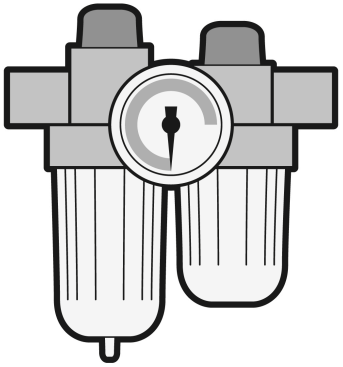

Para garantizar la eficiencia y durabilidad de la herramienta, coloque una unidad de mantenimiento FRL (Filtro, refulador y lubricador) a la salida del compresor

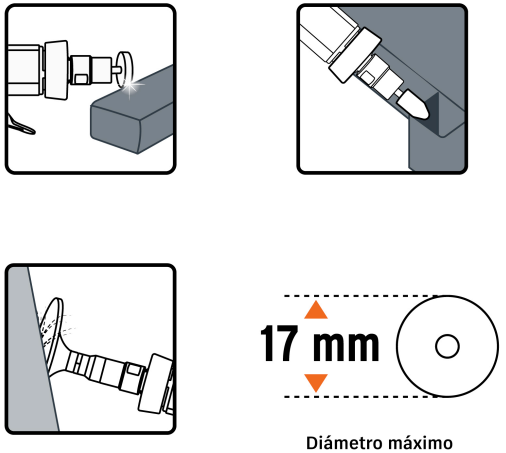

Diámetro máximo para accesorios

EMPAQUE MÁSTER

Contiene: 4piezas

Peso: 2 kg (4.4 lb)

Los productos ilustrados y la información pueden cambiar sin previo aviso, como resultado de nuestros procesos de mejora continua.

Prohibida su reproducción o divulgación total o parcial así como su uso o aprovechamiento sin autorización escrita de Truper, S.A. de C.V.

© 2026 TRUPER, S.A. DE C.V. TODOS LOS DERECHOS RESERVADOS.