TRUPER expert CÓDIGO: **17857** CLAVE: **MXR-16**

Martillo forjado 16 oz uña recta, mango con neopreno, EXPERT

- Cabeza de acero al carbono forjada en una sola pieza con acabado lacado
- Mango de TPR y cuello reducido que brindan doble protección antivibración
- Ideal para uso en carpintería, construcción y proyectos del hogar

Especificaciones técnicas	
Peso de la cabeza	**16 oz (454 g)**
Cara	**1-1/8" (29 mm)**
Largo	**13" (33 cm)**
Tipo de uña	**Recta**
Peso total	**780 g**

Datos de empaque	
Empaque individual: etiqueta	
Empaque logístico	**Cantidad**
Inner	**2**
Máster	**24**
Pallet	**1,080**

Certificaciones y garantías

- Excede la norma: ASME B107.400
- Producto garantizado contra defectos de fabricación o mano de obra. La garantía se puede hacer válida con cualquier distribuidor de Truper®

Producto fabricado en China bajo las estrictas especificaciones de Truper®

Los productos ilustrados y la información pueden cambiar sin previo aviso, como resultado de nuestros procesos de mejora continua.
Prohibida su reproducción o divulgación total o parcial así como su uso o aprovechamiento sin autorización escrita de Truper, S.A. de C.V.

© 2026 TRUPER, S.A. DE C.V. TODOS LOS DERECHOS RESERVADOS.

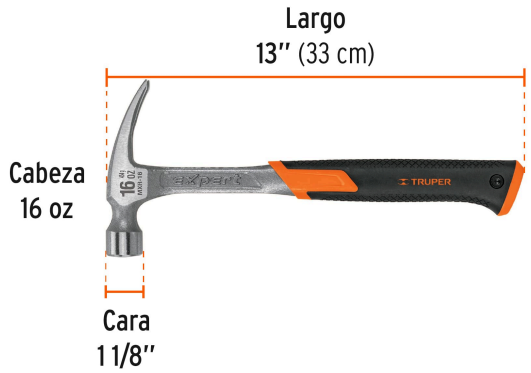

Los productos ilustrados y la información pueden cambiar sin previo aviso, como resultado de nuestros procesos de mejora continua.
Prohibida su reproducción o divulgación total o parcial así como su uso o aprovechamiento sin autorización escrita de Truper, S.A. de C.V.

© 2026 TRUPER, S.A. DE C.V. TODOS LOS DERECHOS RESERVADOS.