VOLTECK Basic CÓDIGO: **26633** CLAVE: **PA-APCO-B3I**

Placa armada interruptor y 2 contactos, marfil, BASIC

- Placa de ABS y polipropileno
- Interruptores y contactos fabricados en polipropileno y policarbonato
- Con retardante a la flama para mayor seguridad

VOLTECK Basic

Para interior

Incluye tornillería

Retardante a la flama

Contacto aterrizado

Especificaciones técnicas

Color	**Marfil**
Número de módulos	**3**
Tensión / Frecuencia	**127 V / 60 Hz**
Corriente	**Contacto 15 A / Interruptor 10 A**
Dimensiones de la placa (largo x ancho)	**116 x 76 mm**

Datos de empaque

Empaque individual: Bolsa

Empaque logístico	Cantidad
Inner	**10**
Máster	**200**
Pallet	**2000**

Certificaciones y garantías

1 AÑO DE GARANTÍA

NOM · ANCE

- Cumple la norma: NOM-003-SCFI

Fabricado en China bajo las estrictas especificaciones de GRUPO TRUPER

Los productos ilustrados y la información pueden cambiar sin previo aviso, como resultado de nuestros procesos de mejora continua.
Prohibida su reproducción o divulgación total o parcial así como su uso o aprovechamiento sin autorización escrita de Truper, S.A. de C.V.

© 2026 TRUPER, S.A. DE C.V. TODOS LOS DERECHOS RESERVADOS.

Diagrama de conexión

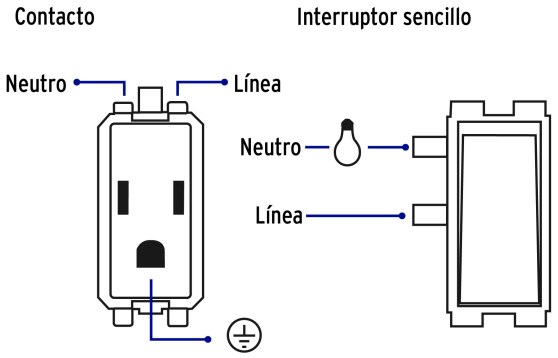

EMPAQUE INDIVIDUAL

Peso: 0.08 kg (0.2 lb)

EMPAQUE INNER

Contiene: 10 piezas

Peso: 0.87 kg (1.9 lb)

Los productos ilustrados y la información pueden cambiar sin previo aviso, como resultado de nuestros procesos de mejora continua.
Prohibida su reproducción o divulgación total o parcial así como su uso o aprovechamiento sin autorización escrita de Truper, S.A. de C.V.

© 2026 TRUPER, S.A. DE C.V. TODOS LOS DERECHOS RESERVADOS.

EMPAQUE MASTER

Contiene: 20 inner (200 piezas) **Peso:** 18.3 kg (40.3 lb)

Los productos ilustrados y la información pueden cambiar sin previo aviso, como resultado de nuestros procesos de mejora continua.
Prohibida su reproducción o divulgación total o parcial así como su uso o aprovechamiento sin autorización escrita de Truper, S.A. de C.V.

© 2026 TRUPER, S.A. DE C.V. TODOS LOS DERECHOS RESERVADOS.