CÓDIGO: **29882** CLAVE: **LLCR-143MP**

Llave de cruz 14", bocas 17, 19, 22 mm y 13/16", PRETUL

- Cuerpo de acero al medio carbono con acabado negro mate resistente a la corrosión
- Para remover tuercas y birlos de llantas en automóviles y camionetas
- Tamaño de bocas 17, 19, 22 mm y 13/16 "

Certificaciones y garantías

1 AÑO DE GARANTÍA

Especificaciones

Medida	14" (35 cm)
Tamaño de bocas	17, 19, 22 mm y 13/16 "
Peso	965 g

País de origen

Producto fabricado en China bajo las estrictas especificaciones de Truper

© 2026 TRUPER, S.A. DE C.V. TODOS LOS DERECHOS RESERVADOS.
Los productos ilustrados y la información pueden cambiar sin previo aviso, como resultado de nuestros procesos de mejora continua.
Prohibida su reproducción o divulgación total o parcial así como su uso o aprovechamiento sin autorización escrita de Truper, S.A. de C.V.

Imágenes complementarias

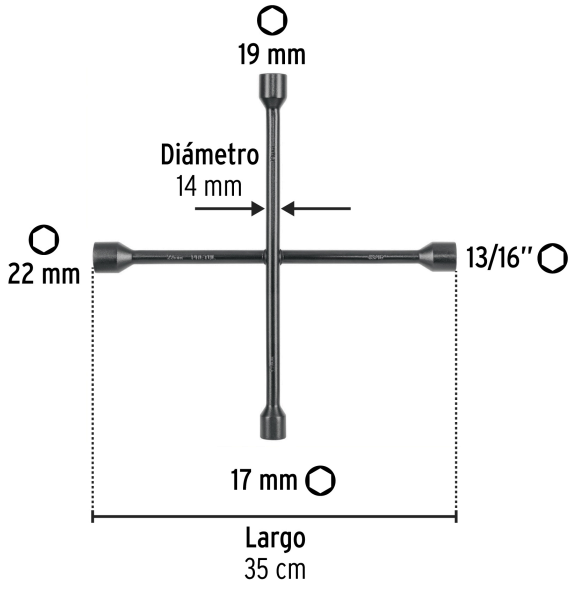

EMPAQUE INDIVIDUAL

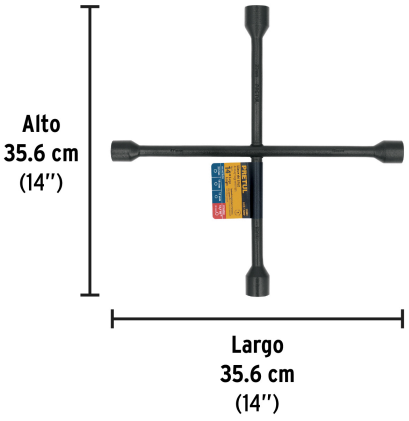

Peso: 1.04 kg (2.3 lb)

EMPAQUE INNER

Contiene: 4 piezas

Peso: 4.4 kg (9.7 lb)

© 2026 TRUPER, S.A. DE C.V. TODOS LOS DERECHOS RESERVADOS.
Los productos ilustrados y la información pueden cambiar sin previo aviso, como resultado de nuestros procesos de mejora continua.
Prohibida su reproducción o divulgación total o parcial así como su uso o aprovechamiento sin autorización escrita de Truper, S.A. de C.V.

Imágenes complementarias

EMPAQUE MÁSTER

Contiene: 3 inner (12 piezas)

Peso: 13.92 kg (30.7 lb)

© 2026 TRUPER, S.A. DE C.V. TODOS LOS DERECHOS RESERVADOS.
Los productos ilustrados y la información pueden cambiar sin previo aviso, como resultado de nuestros procesos de mejora continua.
Prohibida su reproducción o divulgación total o parcial así como su uso o aprovechamiento sin autorización escrita de Truper, S.A. de C.V.