VOLTECK CÓDIGO: **46106** CLAVE: **COSO-D**

Contacto de sobreponer dúplex sin tierra, VOLTECK

- Fabricado en baquelita
- Con retardante a la flama para mayor seguridad

Línea de Sobreponer

Para interior

Retardante a la flama

Polarizado

Incluye tornillería

Especificaciones técnicas

Color	**Marfil**
Tensión / Frecuencia	**127 V / 60 Hz**
Corriente	**15 A**
Dimensiones (largo x ancho)	**92 mm x 49 mm**

Incluye

Tapa trasera

Datos de empaque

Empaque individual: Bolsa

Empaque logístico	Cantidad
Inner	**10**
Máster	**100**
Pallet	**4800**

Certificaciones y garantías

1 AÑO DE GARANTÍA

NOM · ANCE

- Cumple la norma: NOM-003-SCFI

Fabricado en China bajo las estrictas especificaciones de GRUPO TRUPER

Los productos ilustrados y la información pueden cambiar sin previo aviso, como resultado de nuestros procesos de mejora continua.

Prohibida su reproducción o divulgación total o parcial así como su uso o aprovechamiento sin autorización escrita de Truper, S.A. de C.V.

© 2026 TRUPER, S.A. DE C.V. TODOS LOS DERECHOS RESERVADOS.

Diagrama de conexión

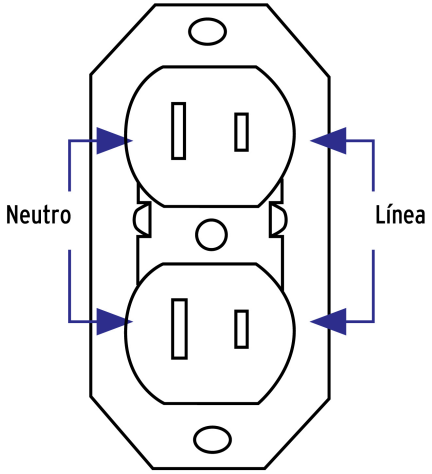

EMPAQUE INDIVIDUAL

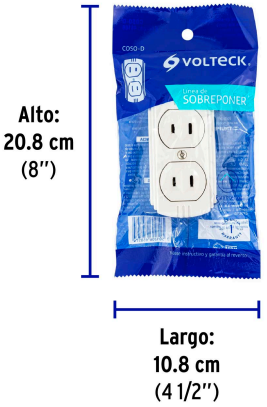

Peso: 0.09 kg (0.2 lb)

EMPAQUE INNER

Contiene: 10 piezas

Peso: 0.92 kg (2 lb)

Los productos ilustrados y la información pueden cambiar sin previo aviso, como resultado de nuestros procesos de mejora continua.
Prohibida su reproducción o divulgación total o parcial así como su uso o aprovechamiento sin autorización escrita de Truper, S.A. de C.V.

© 2026 TRUPER, S.A. DE C.V. TODOS LOS DERECHOS RESERVADOS.

EMPAQUE MASTER

Contiene: 10 inner (100 piezas) **Peso:** 9.62 kg (21.2 lb)

Los productos ilustrados y la información pueden cambiar sin previo aviso, como resultado de nuestros procesos de mejora continua.
Prohibida su reproducción o divulgación total o parcial así como su uso o aprovechamiento sin autorización escrita de Truper, S.A. de C.V.

© 2026 TRUPER, S.A. DE C.V. TODOS LOS DERECHOS RESERVADOS.