VOLTECK CÓDIGO: **47350** CLAVE: **COSO-DA-2**

Contacto de sobreponer dúplex 2 polos+ tierra, ABS, VOLTECK

- Fabricado en ABS
- Con retardante a la flama para mayor seguridad
- 2 Polos + tierra

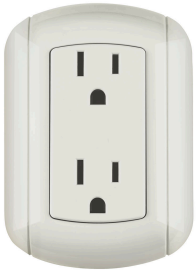

Línea de Sobreponer

Para interior

Retardante a la flama

Aterrizado

Incluye tornillería

Especificaciones técnicas

Color	**Marfil**
Tensión / Frecuencia	**127 V / 60 Hz**
Corriente	**15 A**
Dimensiones (largo x ancho)	**96.8 mm x 69.1 mm**

Incluye

Tapa trasera

Datos de empaque

Empaque individual: Bolsa

Empaque logístico	Cantidad
Inner	**10**
Máster	**100**
Pallet	**4000**

Certificaciones y garantías

1 AÑO DE GARANTÍA

NOM · ANCE

- Cumple la norma: NOM-003-SCFI

Fabricado en China bajo las estrictas especificaciones de GRUPO TRUPER

Los productos ilustrados y la información pueden cambiar sin previo aviso, como resultado de nuestros procesos de mejora continua.
Prohibida su reproducción o divulgación total o parcial así como su uso o aprovechamiento sin autorización escrita de Truper, S.A. de C.V.

© 2026 TRUPER, S.A. DE C.V. TODOS LOS DERECHOS RESERVADOS.

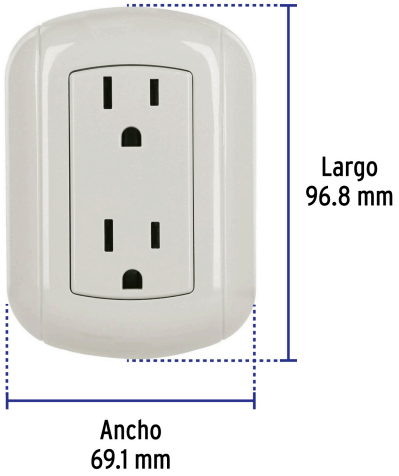

Diagrama de conexión

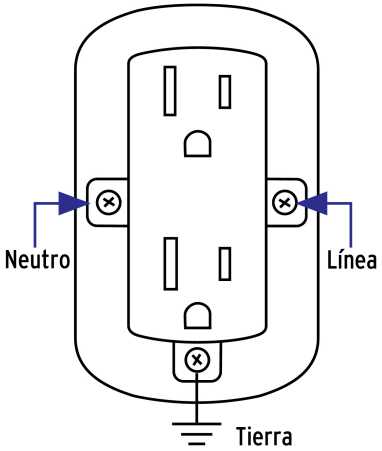

EMPAQUE INDIVIDUAL

Peso: 0.06 kg (0.13 lb)

EMPAQUE INNER

Contiene: 10 piezas

Peso: 0.68 kg (1.50 lb)

Los productos ilustrados y la información pueden cambiar sin previo aviso, como resultado de nuestros procesos de mejora continua.

Prohibida su reproducción o divulgación total o parcial así como su uso o aprovechamiento sin autorización escrita de Truper, S.A. de C.V.

© 2026 TRUPER, S.A. DE C.V. TODOS LOS DERECHOS RESERVADOS.

EMPAQUE MASTER

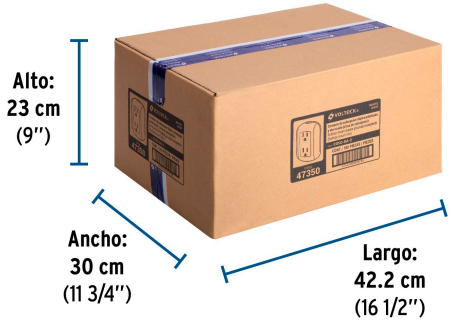

Contiene: 10 inner (100 piezas) **Peso: 7.11 kg** (15.67 lb)

Los productos ilustrados y la información pueden cambiar sin previo aviso, como resultado de nuestros procesos de mejora continua.
Prohibida su reproducción o divulgación total o parcial así como su uso o aprovechamiento sin autorización escrita de Truper, S.A. de C.V.

© 2026 TRUPER, S.A. DE C.V. TODOS LOS DERECHOS RESERVADOS.