VOLTECK CÓDIGO: **47351** CLAVE: **COSO-T**

Contacto de sobreponer triple sin tierra, VOLTECK

- Fabricado en ABS
- Con retardante a la flama para mayor seguridad

Línea de Sobreponer

Para interior

Retardante a la flama

Polarizado

Incluye tornillería

Especificaciones técnicas

Color	**Marfil**
Tensión / Frecuencia	**127 V / 60 Hz**
Corriente	**15 A**
Dimensiones (largo x ancho)	**97.4 mm x 69.1 mm**

Incluye

Tapa trasera

Datos de empaque

Empaque individual: Bolsa

Empaque logístico	Cantidad
Inner	**10**
Máster	**100**
Pallet	**4000**

Certificaciones y garantías

1 AÑO DE GARANTÍA

NOM · ANCE

- Cumple la norma: NOM-003-SCFI

Fabricado en China bajo las estrictas especificaciones de GRUPO TRUPER

Los productos ilustrados y la información pueden cambiar sin previo aviso, como resultado de nuestros procesos de mejora continua.
Prohibida su reproducción o divulgación total o parcial así como su uso o aprovechamiento sin autorización escrita de Truper, S.A. de C.V.

© 2026 TRUPER, S.A. DE C.V. TODOS LOS DERECHOS RESERVADOS.

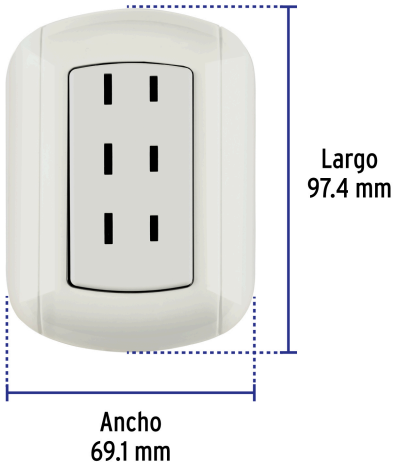

Diagrama de conexión

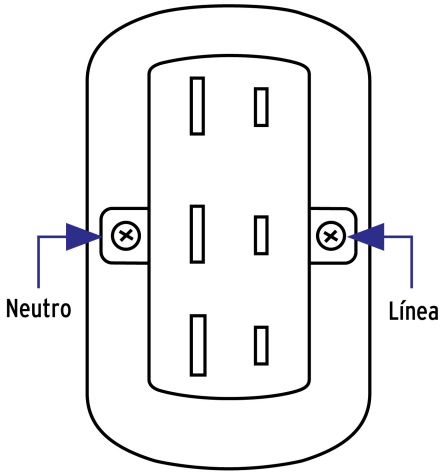

EMPAQUE INDIVIDUAL

Peso: 0.06 kg (0.1 lb)

EMPAQUE INNER

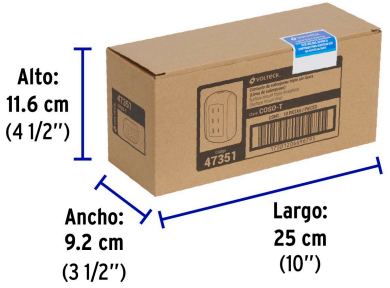

Contiene: 10 piezas

Peso: 0.65 kg (1.4 lb)

Los productos ilustrados y la información pueden cambiar sin previo aviso, como resultado de nuestros procesos de mejora continua.

Prohibida su reproducción o divulgación total o parcial así como su uso o aprovechamiento sin autorización escrita de Truper, S.A. de C.V.

© 2026 TRUPER, S.A. DE C.V. TODOS LOS DERECHOS RESERVADOS.

EMPAQUE MASTER

Contiene: 10 inner (100 piezas) **Peso:** 6.82 kg (15 lb)

Los productos ilustrados y la información pueden cambiar sin previo aviso, como resultado de nuestros procesos de mejora continua.
Prohibida su reproducción o divulgación total o parcial así como su uso o aprovechamiento sin autorización escrita de Truper, S.A. de C.V.

© 2026 TRUPER, S.A. DE C.V. TODOS LOS DERECHOS RESERVADOS.