VOLTECK CÓDIGO: **48131** CLAVE: **COA-IB**

Contacto sencillo, 2 polos + tierra, línea Italiana, blanco

- Fabricados en polipropileno y policarbonato
- Con retardante a la flama para mayor seguridad

Línea Italiana

Para interior

Contacto aterrizado

Retardante a la flama

Especificaciones técnicas	
Color	**Blanco**
Tensión / Frecuencia	**127 V / 60 Hz**
Corriente	**16 A**

Datos de empaque	
Empaque individual: Bolsa	
Empaque logístico	**Cantidad**
Inner	**12**
Máster	**144**
Pallet	**5184**

Certificaciones y garantías

1 AÑO DE GARANTÍA

NOM · ANCE

- Cumple la norma: NOM-003-SCFI

Producto fabricado en China bajo las estrictas especificaciones de Truper

Los productos ilustrados y la información pueden cambiar sin previo aviso, como resultado de nuestros procesos de mejora continua.
Prohibida su reproducción o divulgación total o parcial así como su uso o aprovechamiento sin autorización escrita de Truper, S.A. de C.V.

© 2026 TRUPER, S.A. DE C.V. TODOS LOS DERECHOS RESERVADOS.

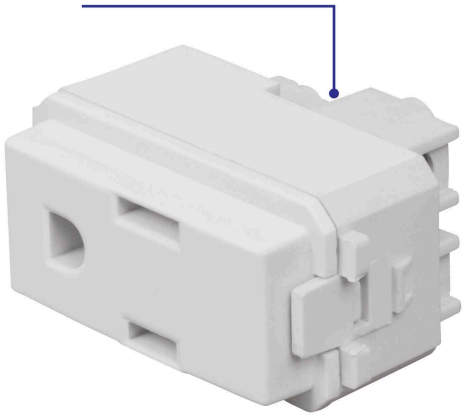

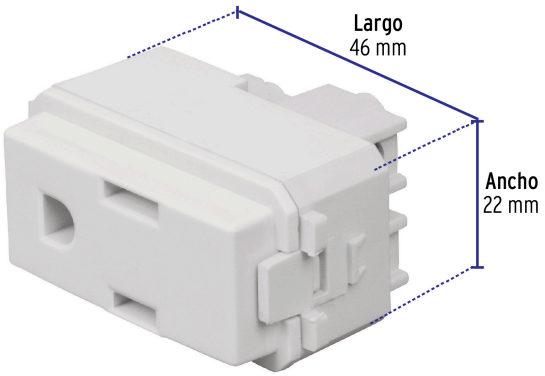

Diagrama de conexión

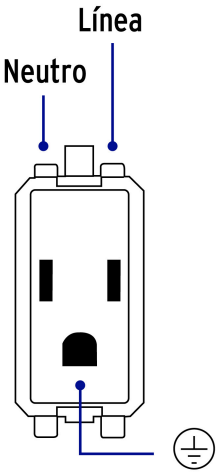

EMPAQUE INDIVIDUAL

Peso: 0.01 kg (0.02 lb)

EMPAQUE INNER

Contiene: 12 piezas

Peso: 0.25 kg (0.55 lb)

Los productos ilustrados y la información pueden cambiar sin previo aviso, como resultado de nuestros procesos de mejora continua.

Prohibida su reproducción o divulgación total o parcial así como su uso o aprovechamiento sin autorización escrita de Truper, S.A. de C.V.

© 2026 TRUPER, S.A. DE C.V. TODOS LOS DERECHOS RESERVADOS.

EMPAQUE MASTER

Contiene: 12 inner (144 piezas) **Peso: 3.42 kg** (7.54 lb)

Los productos ilustrados y la información pueden cambiar sin previo aviso, como resultado de nuestros procesos de mejora continua.
Prohibida su reproducción o divulgación total o parcial así como su uso o aprovechamiento sin autorización escrita de Truper, S.A. de C.V.

© 2026 TRUPER, S.A. DE C.V. TODOS LOS DERECHOS RESERVADOS.