CÓDIGO: **49225** CLAVE: **RG-100**

Regulador de gas LP, 1 vía, punta pol, baja presión

- Cuerpo de aluminio, resistente a la corrosión
- Tuerca izquierda de latón
- Ideal para tanques estacionarios de uso doméstico y cilindros portátiles de gas LP
- Para baja presión con 1 vía

HECHO EN MÉXICO

Certificaciones y garantías

- Cumple la norma: NOM-015-SESH

5 AÑOS DE GARANTÍA

NOM

Especificaciones

Tuerca izquierda	7/8"
Conexión de entrada	1/4" - 18 NPT
Conexión de salida	3/8" - 18 NPT
Capacidad flujo	0.8 m³/h
Presión de entrada	7 kgf/cm² (100 psi)
Presión de servicio	0.028 kgf/cm² (0.4 psi)
Empaque individual	Caballete
Inner	4
Máster	32
Pallet	512

Datos de Empaque (Medidas y pesos aproximados)

Empaque Individual	**Medidas:** Alto: 19 cm (7 1/2") Ancho: 7.6 cm (3") Largo: 12 cm (4 3/4") **Peso:** 0.3 kg (0.66 lb)
Inner	**Medidas:** Alto: 10 cm (4") Ancho: 20.5 cm (8") Largo: 27.5 cm (10 3/4") **Peso:** 1.33 kg (2.93 lb)
Master	**Medidas:** Alto: 21.8 cm (8 1/2") Ancho: 42 cm (16 1/2") Largo: 57 cm (22 1/2") **Peso:** 11.32 kg (24.96 lb)

© 2026 TRUPER, S.A. DE C.V. TODOS LOS DERECHOS RESERVADOS.
Los productos ilustrados y la información pueden cambiar sin previo aviso, como resultado de nuestros procesos de mejora continua.

Prohibida su reproducción o divulgación total o parcial así como su uso o aprovechamiento sin autorización escrita de Truper, S.A. de C.V.

País de origen

Fabricado en México bajo las estrictas especificaciones de GRUPO TRUPER

Incluye

Tuerca izquierda y punta pol

Imágenes complementarias

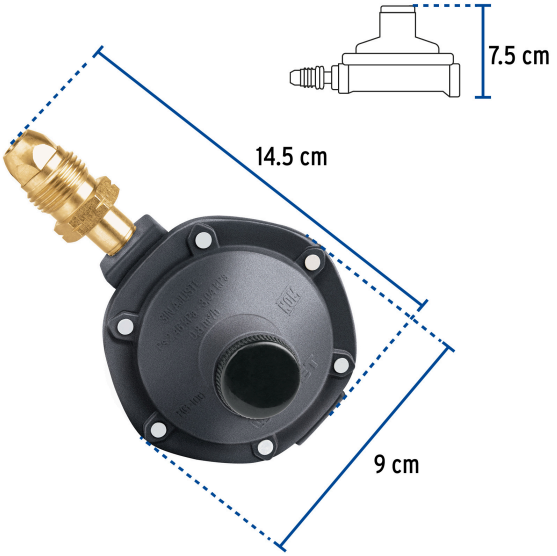

© 2026 TRUPER, S.A. DE C.V. TODOS LOS DERECHOS RESERVADOS.
Los productos ilustrados y la información pueden cambiar sin previo aviso, como resultado de nuestros procesos de mejora continua.
Prohibida su reproducción o divulgación total o parcial así como su uso o aprovechamiento sin autorización escrita de Truper, S.A. de C.V.

Imágenes complementarias

EMPAQUE INDIVIDUAL

Peso: 0.3 kg (0.66 lb)

EMPAQUE INNER

Contiene: 4 piezas

Peso: 1.33 kg (2.93 lb)

EMPAQUE MASTER

Contiene: 8 inner (32 piezas)

Peso: 11.32 kg (24.96 lb)

© 2026 TRUPER, S.A. DE C.V. TODOS LOS DERECHOS RESERVADOS.
Los productos ilustrados y la información pueden cambiar sin previo aviso, como resultado de nuestros procesos de mejora continua.
Prohibida su reproducción o divulgación total o parcial así como su uso o aprovechamiento sin autorización escrita de Truper, S.A. de C.V.