GANCHO MULTIUSO MOD. 770 GANCHO MULTIUSO MOD. 770

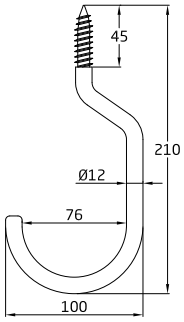

Acabado Acabamento	Medidas	Cod.			
Negro Preto	100 x 210 x 12 mm	24296		5	60

Características:
> Gancho multiuso en acero zincado.
> Recubrimiento negro de PVC.

Características:
> Gancho multiúso em aço zincado.
> Revestimento preto de PVC.

GANCHO MULTIUSO MOD. 771 GANCHO MULTIUSO MOD. 771

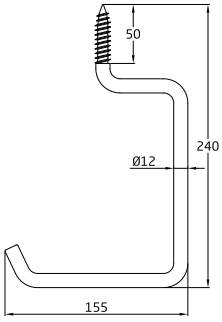

Acabado Acabamento	Medidas	Cod.			
Negro Preto	155 x 240 x 12 mm	24297		5	60

Características:
> Gancho multiuso en acero zincado.
> Recubrimiento negro de PVC.

Características:
> Gancho multiúso em aço zincado.
> Revestimento preto de PVC.

GANCHO MULTIUSO MOD. 772 GANCHO MULTIUSO MOD. 772

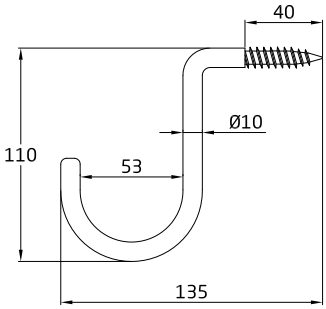

Acabado Acabamento	Medidas	Cod.			
Negro Preto	110 x 135 x 12 mm	24298		5	60

Características:
> Gancho multiuso en acero zincado.
> Recubrimiento negro de PVC.

Características:
> Gancho multiúso em aço zincado.
> Revestimento preto de PVC.

GANCHO MULTIUSO MOD. 773 GANCHO MULTIUSO MOD. 773

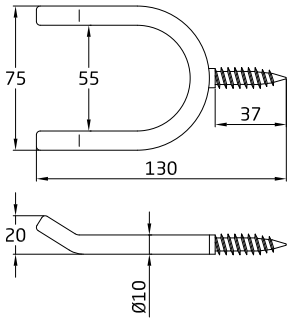

Acabado Acabamento	Medidas	Cod.			
Negro Preto	130 x 75 x 10 mm	24299		5	60

Características:
> Gancho multiuso en acero zincado.
> Recubrimiento negro de PVC.

Características:
> Gancho multiúso em aço zincado.
> Revestimento preto de PVC.

SOPORTE MULTIUSO MOD. 774 SUPORTES MULTIUSOS MOD. 774

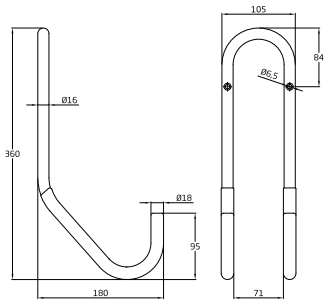

Acabado Acabamento	Medidas	Cod.			
Negro Preto	180 x 105 x 360 mm	24300		-	4

Características:
> Gancho multiuso en acero zincado.
> Recubrimiento negro de PVC.

Características:
> Gancho multiúso em aço zincado.
> Revestimento preto de PVC.